RYSUNEK OGÓLNY 1:200

[mm]	
	warstwy nawierzchni drogowej wraz z podbudową wg proj. drog.
200	geokrata komórkowa np. GEOWEB lub NEOWEB wypełniona pospółką
	geowłóknina separacyjna
50	warstwa betonu ochronnego zbrojonego siatką z prętów Ø6 ze stali kl. A-I o oczkach 10x10cm
10	2x papa termozgrzewalna
550–650	płyta górna ramy

① PŁYTA STROPOWA RAMY

[mm]	
	izolacja bitumiczna (str. przejścia)/ beton architekt. (str. przejścia)
600	ściana boczna przejścia
	izolacja bitumiczna (str. zasypana)

② ŚCIANY BOCZNE RAMY

[mm]	
	warstwa gruntu
	izolacja bitumiczna
550–650	ława fundamentowa
100	beton wyrównawczy

③ FUNDAMENT RAMY

C–C 1:100

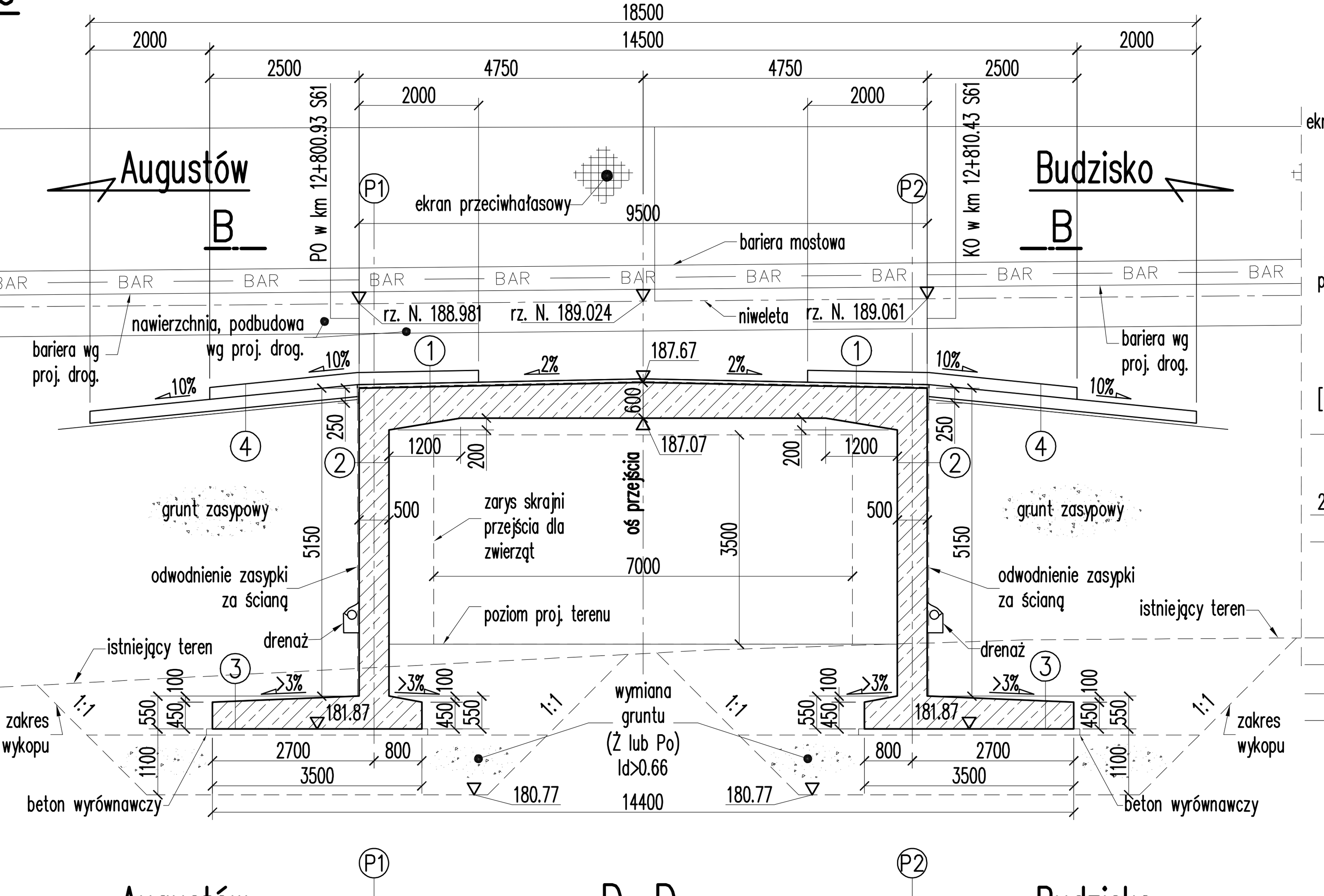

[mm]	
	warstwy nawierzchni drogowej wraz z podbudową wg proj. drog.
	2x geokrata komórkowa np. GEOWEB lub NEOWEB
2x200	wypełniona pospółką
	geowłóknina separacyjna

④ WARSTWY GRUNTU W REJONIE STREF PRZEJŚCIOWYCH

[mm]	
5	nawierzchnia chemoutwardzalna
300	kapa chodnikowa
	ściana czołowa

⑤ KAPA NA ŚCIANIE CZOŁOWEJ

Szczegół A 1:50

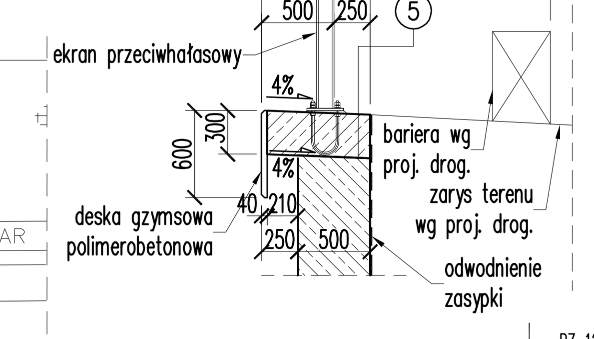

D–D 1:100

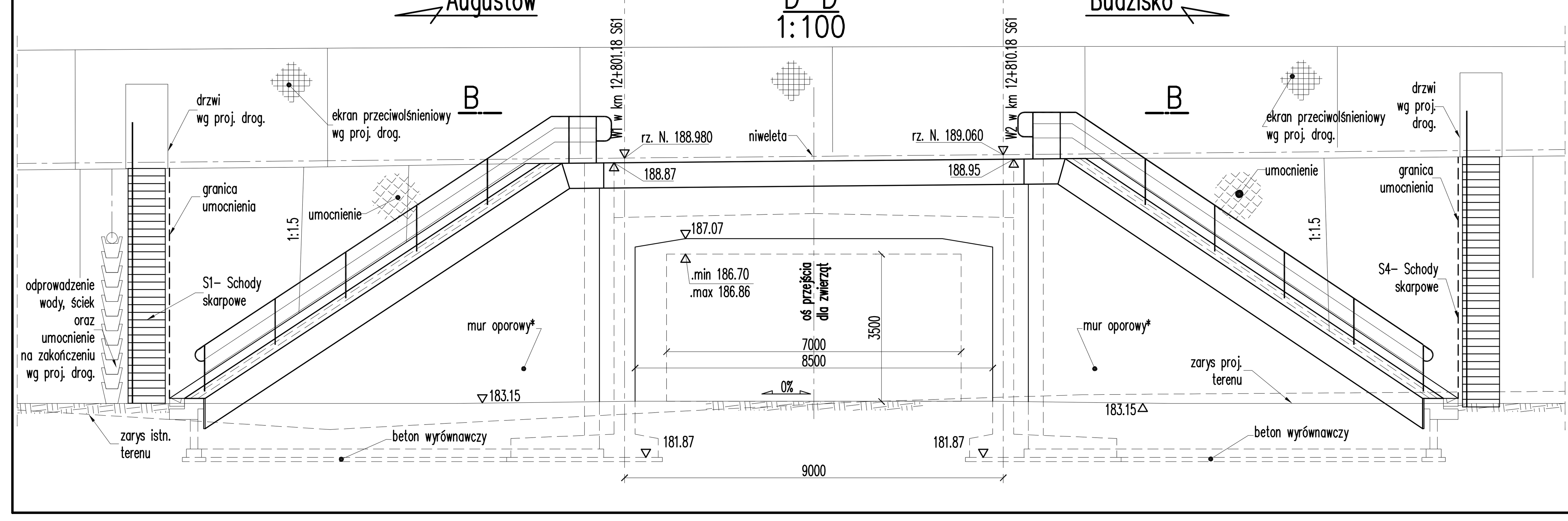

A–A / B–B

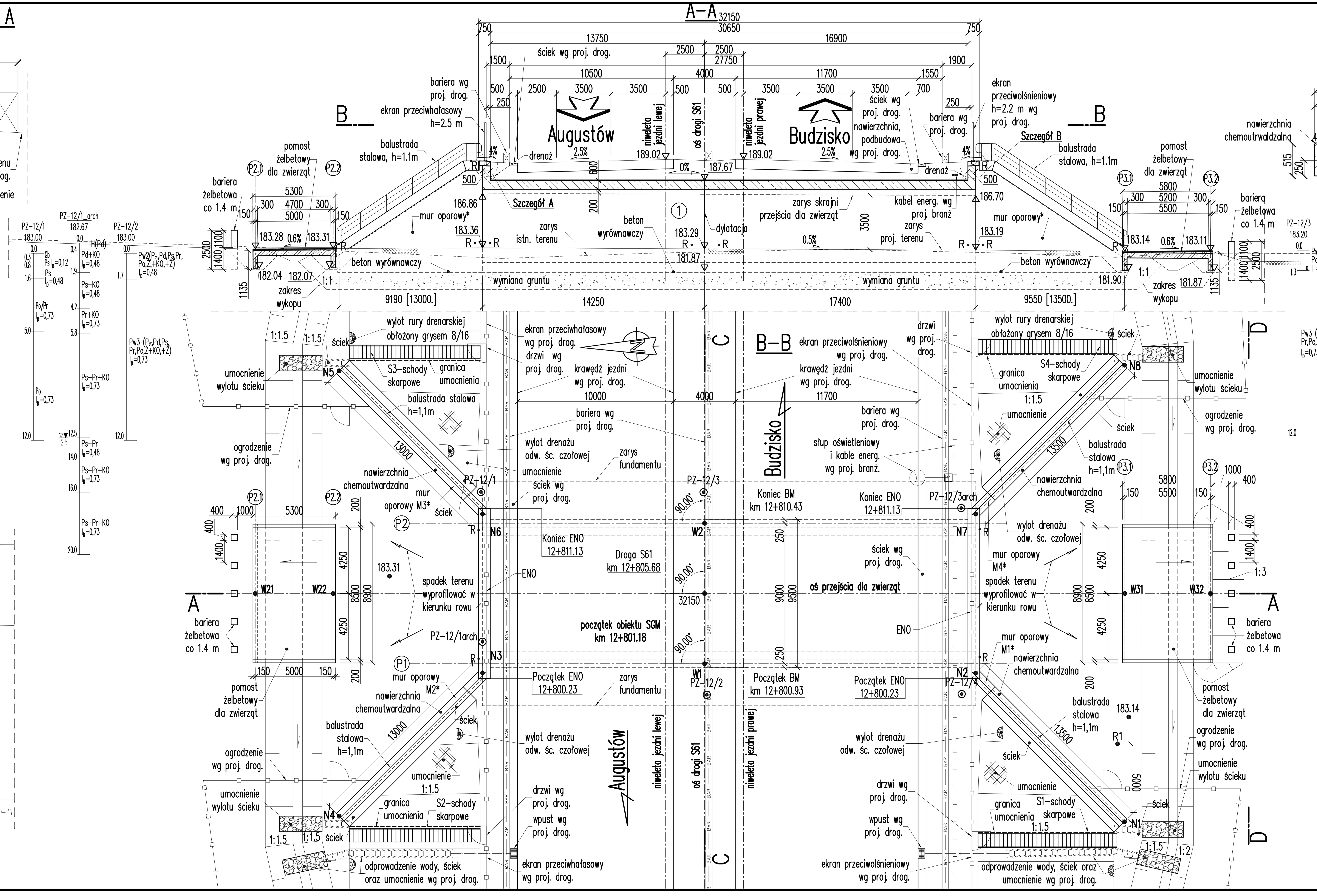

POMOST DLA ZWIERZĄT PRZEKRÓJ POPRZECZNY 1:50

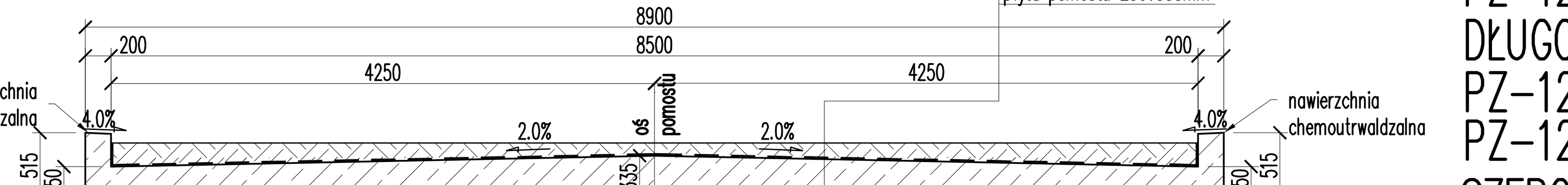

Szczegół B 1:50

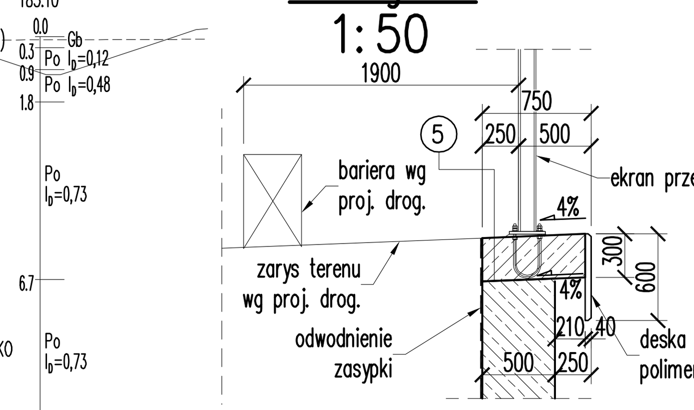

Schemat niwelety

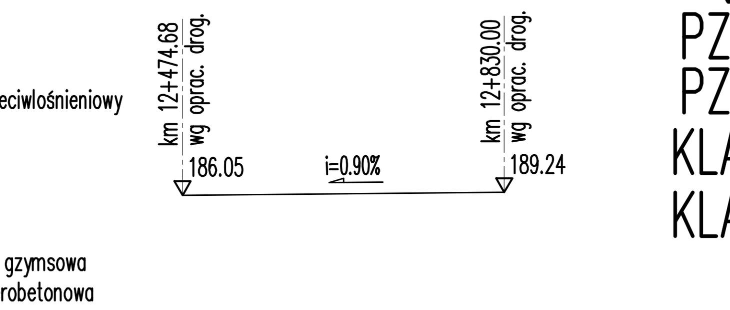

ZESTAWIENIE MATERIAŁÓW

Beton:	Klasa betonu wg PN-EN 206-1	Klasa ekspozycji wg PN-EN 206-1
Płyta stropowa	C30/37	XC4+XD1+XF2
Ściany pionowe ramy	C30/37	XC4+XD1+XF2
Fundamentów:	C30/37	XC2+XF2+XA2
Kap chodnikowych oczepów murów oporowych:	C30/37	XC4
Lica murów oporowych:	C25/30	XC4+XF2
Pomostu żelbetowego nad rowami:	C30/37	XC2+XD2+XF2+XA2
Deski gzymsowe:	polimerobeton	XC4 + XD3 + XF4
Wyrównawczy/korka:	C12/15	
Pozostałych elementów:	C30/37	
Stal:		
zbrojeniowa:	A-IIIN	
konstrukcyjna (balustrady):	S235JR (St3S)	

UWAGI:

1) Nasadzenia zieleni po wykonaniu obiektu wykonać zgodnie z projektem zieleni
2) Tyczenie osi należy wykonać wg Projektu Drogowego
3) Wycinkę drzew i krzewów kolidujących z projektowanym obiektem wykonać zgodnie z odrębnymi projektami branżowymi
4) Przed rozpoczęciem robót mostowych sprawdzić czy nie występują kolizje z urządzeniami obcymi (np. kablami) niezinwentaryzowanymi na aktualnej mapie do celów projektowych
5) ● R – oznacza reper, liczba reperów:
   - ściany pionowe : 8szt.=2x4
   - ustrój nośący : 4szt.=2x2
   - mury : 12szt.=4x3
   - Razem : 24szt.=8+4+12
6) ⦿WE-0/0 – oznacza istniejący odwiert geotechniczny, ⊙ –oznacza projektowany odwiert geotechniczny
7) BM – bariera mostowa
8) * – mur z gruntu zbrojonego
9) ** – dopuszcza się stosowanie dowolnych producentów spełniających wymogi PN-EN 1317, Wytycznych GDDKiA stosowania drogowych barier ochronny na drogach krajowych z 2010r. w sprawie warunków technicznych, jakim powinny odpowiadać drogowe obiekty inżynierskie i ich usytuowanie (stalowe, linowe etc.)
   - intensywność zderzenia min. B
   - znormalizowane ugięcie dynamiczne Dn ≤ 0,8m
10) *** – lokalizację oraz ilość sztuk zatwierdzić po wybraniu barier/ekranów
11) SGM – System Gospodarki Mostowej
12) w nawiasach [...] podano wymiary po długości elementu (w skosie)
13) R1 – stały znak wysokościowy.
14) Powierzchnie betonowe wykonać zgodnie z PFU
15) rz. N – rzędna niwelety
16) Współrzędne pkt charakterystycznych[...] umieszczono na rys. "RYSUNEK OGÓLNY" projektu wykonawczego.
17) Oznaczenia sieci: —E—E—E— – energetyczna; —S—S—S— – sanitarna
18) ENO – Ekran na obiekcie
19) Zasypkę za przyczółkami/ścianami pionowymi należy wykonywać równomiernie po obu stronach obiektu
20) Dodatkowo przed wykonaniem fundamentów potwierdzić stopień zagęszczenia wymienionych gruntów – Id>0.60 poprzez kontrolne badania geotechniczne.

KM OBIEKTU:
PZ–12 JL: 12+801.18 SGM
PZ–12 JP: 12+801.18 SGM
DŁUGOŚĆ CAŁKOWITA OBIEKTU:
PZ–12 JL: 9.50m
PZ–12 JP: 9.50m
SZEROKOŚĆ CAŁKOWITA OBIEKTU:
PZ–12 JL: 14.50m
PZ–12 JP: 17.65m
KĄT UKOSU OBIEKTU:
PZ–12 JL: 90.00°
PZ–12 JP: 90.00°
KLASA DROGI: S
KLASA OBCIĄŻEŃ:
A wg PN–85/S–10030
OBIEKT OBLICZONO OBCIĄŻAJĄC GO POJAZDEM
K+0,3K=800kN+240kN=1040kN; q=4kPa
STANAG 2021 klasa 150

WOJSKOWA KLASA OBCIĄŻENIA MLC			
Poj. kołowe		Poj. gąsiennicowe	
↓↑	↑	↓↑	↑
100	150	100	150

TRANSPROJEKT GDAŃSKI Spółka z o.o.

REWIZJA	TYP MODYFIKACJI	DATA	IMIĘ I NAZWISKO

INWESTOR: GDDKiA Generalna Dyrekcja Dróg Krajowych i Autostrad Oddział w Białymstoku ul. Zwycięstwa 2, 15-703 Białystok

WYKONAWCA: budimex BUDIMEX S.A. ul. Stawki 40, 01-040 Warszawa

KONSULTANT WYKONAWCY: TRANSPROJEKT GDAŃSKI sp. z o.o. ul. Partyzantów 72 A, 80-254 Gdańsk

Zamierzenie budowlane:
Zaprojektowanie (optymalizacja) i budowa obwodnicy miasta Suwałki obejmująca drogę ekspresową S61 na odcinku od km 0+000 (węzeł "Suwałki Południe") do km 12+830, wraz z budową łącznicy węzła "Suwałki Północ" o długości ok. 670m (od km 0+419.36 do km 1+085.82) wraz z niezbędną infrastrukturą techniczną, budowlami i urządzeniami budowlanymi. Województwo podlaskie, powiat suwalski: Gmina Suwałki, miasto Suwałki

ODCINEK B:
Odcinek drogi ekspresowej S61 od km 12+221.47 do km 12+830.00 wraz z budową łącznicy węzła "Suwałki Północ" o długości ok. 670m (od km 0+419.36 do km 1+085.82)

Nr tomu: III/1	Obiekt: PZ-12		
Nr umowy: 11/1/2D3Z/2015	Stadium: Projekt Budowlany		
Nr projektu: 03/152/2015	Projekt Architektoniczno - Budowlany		
Branża: MOSTOWA	Tytuł rysunku: Rysunek ogólny		
Stanowisko:	Imię i nazwisko:	Specjalność:	Nr uprawnień: / Podpis:
Główny Projektant:	mgr inż. Radosław Ulejczyk	konstrukcyjno-budowlana	339/Gd/2002
Projektant:	mgr inż. Tomasz Waśk	mostowa	POM/0069/POOM/09
Opracował:	mgr inż. Bartosz Świeczkowski		
Sprawdzający:	mgr inż. Jacek Wojciechowski	konstrukcyjno-budowlana	61/Gd/97
Data opracowania: 06.2016	Skala: 1:100/1:200	Nr rys.: 0100	Arkusz: / Rewizja: 04